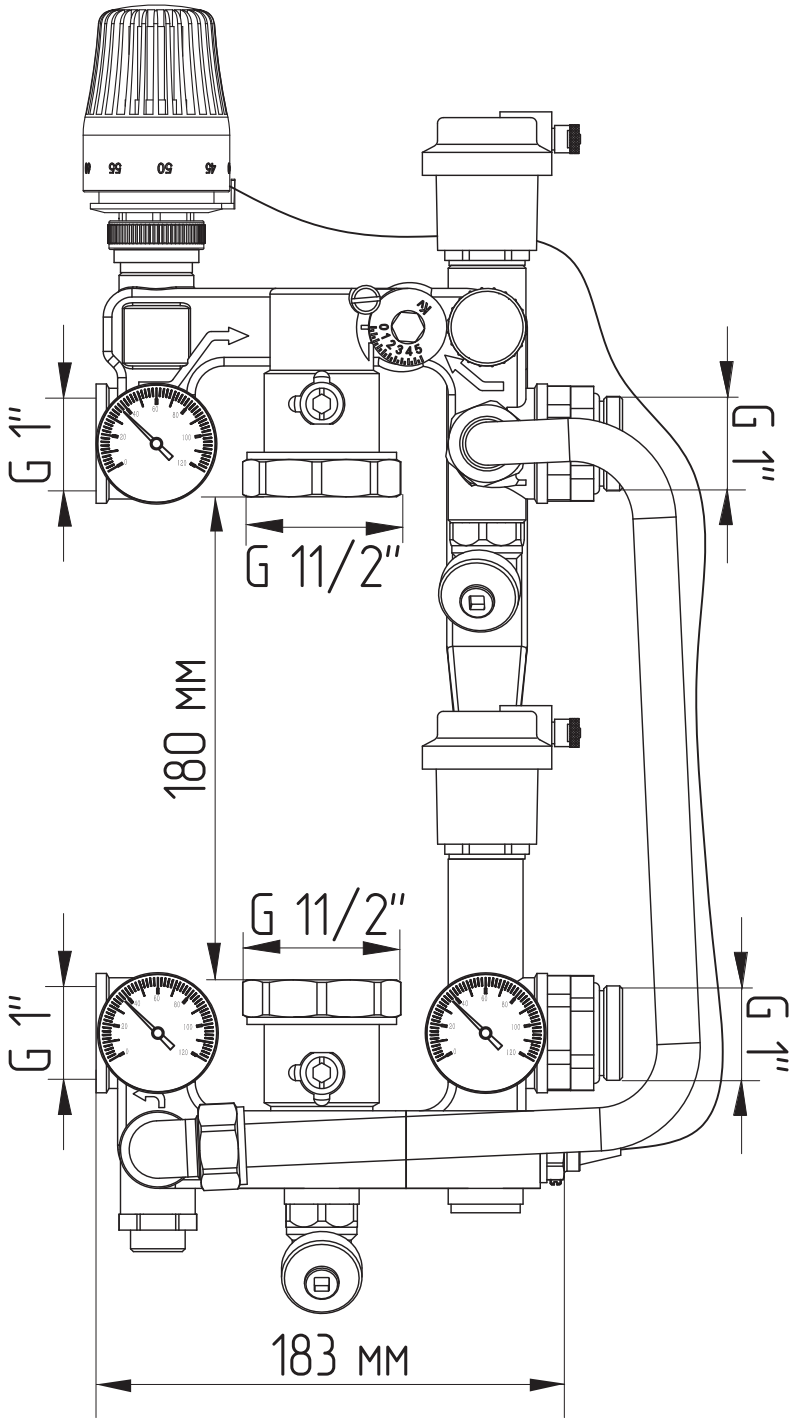

					HS113		
Изм.	Лист	№ докум.	Подп.	Дата	Насосно смесительный узел для отопления и «теплого пола»	Лит.	Масса / Масштаб
Разраб							– / –
Пров						Лист 1	Листов 1
Т. контр.							
Н. контр.					Общий вид	VIEIR ORIGINAL ITALIAN TECHNOLOGY	
Утв.							

A4